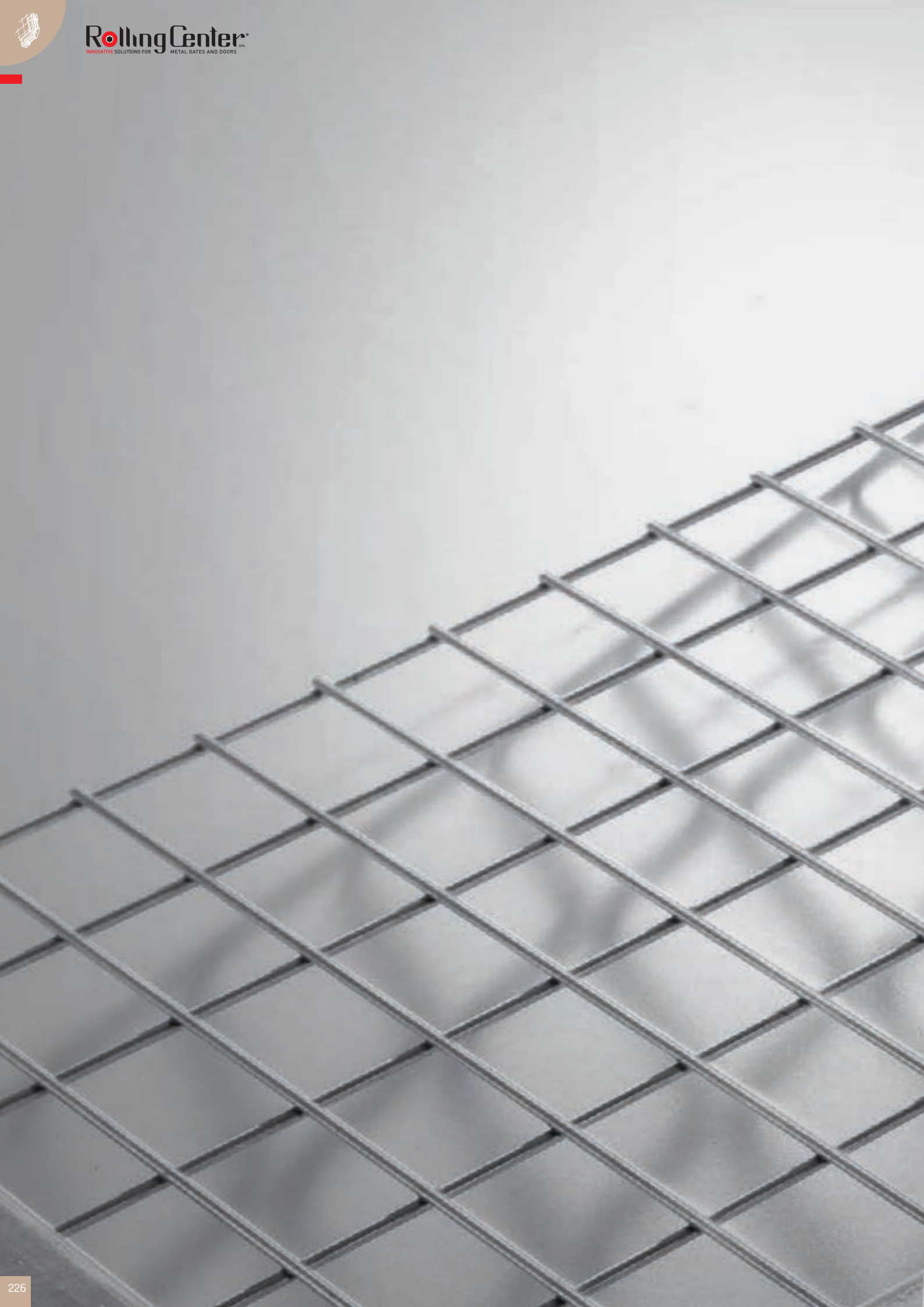

Profilo rete

Grill profile
Gitterprofil
Profil grille
Perfil para rejilla
Профиль сетки

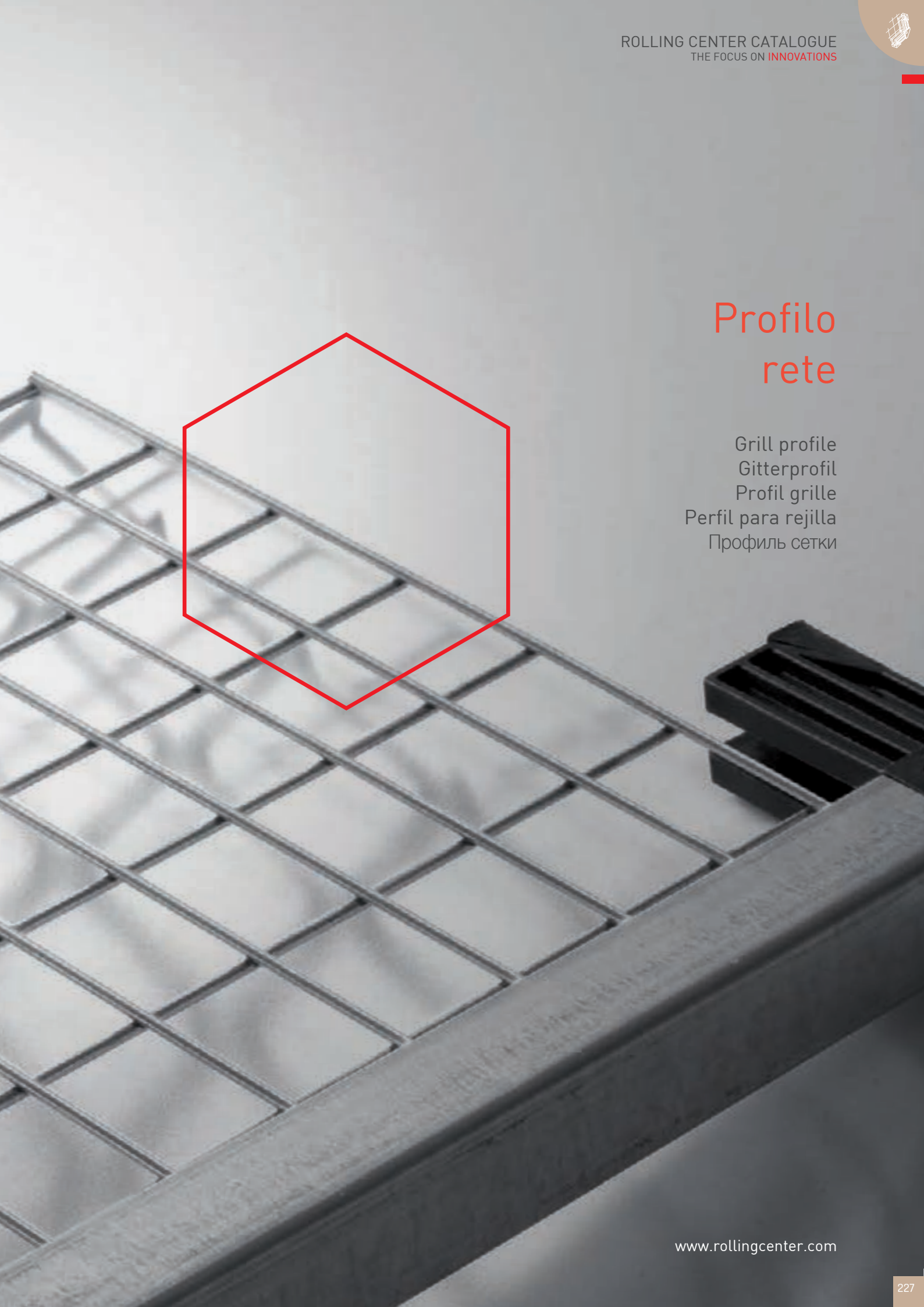

Profilo porta rete per pareti divisorie e antifortunistiche

DELTA

- I Grid profile for divisory panels and protection
- UK Glitter Profil füer Paneele und Unfallschutz
- D Profil grille pour panneaux séparation et prévention
- F Perfil para paneles rejilla: de separación y protección
- E ДЕЛЬТА-ПРОФИЛЬ для решетчатых перегородок и ограждений
- RUS

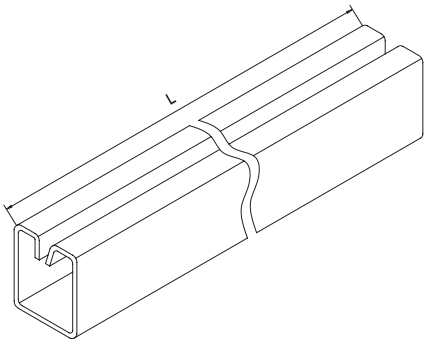

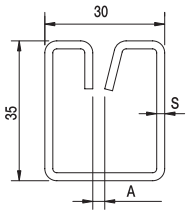

Articolo - Article		A	S	L	Fasci Sheafs	
Riferimento - Reference		mm			ML	Kg
DELTA 1	BZ 30 35 36	3	1,5	ML 6	300	450
DELTA 2	BZ 30 35 66	6	1,5	ML 6	300	450

Squadretta per profilo porta rete

DELTA

- I Assembling square for grid pannels
- UK Befestigung füer Gitter Paneele
- D Equerre de fixation pour panneaux grille
- F Escuadra de nylon para paneles
- E Угол крепежный для ДЕЛЬТА-ПРОФИЛЯ
- RUS

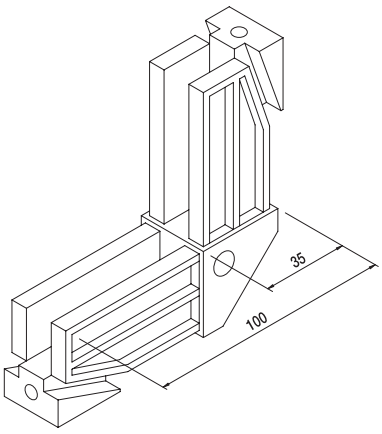

Articolo - Article		
Riferimento - Reference	N°	Kg
180	XN 10 10 00	20	2,4

Squadretta metallica per profilo porta rete

DELTA

- I Assembling metal square for grid pannels
- UK Befestingung füer Gitter Paneele
- D Èquerre métallique de fixation pour panneaux grille
- F Escuadra metálica para perfil puerta red
- E Угол крережный для ДЕЛТА ПРОФИЛЯ
- RUS

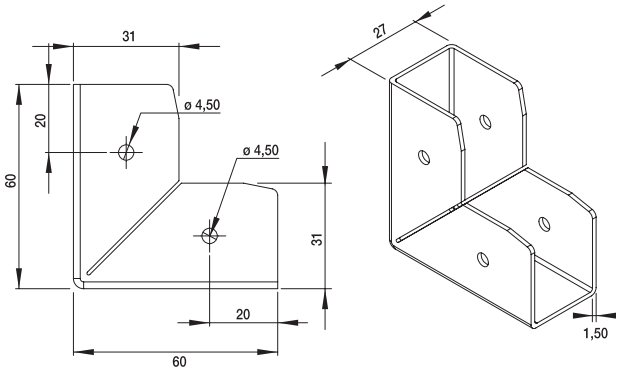

Articolo - Article		
Riferimento - Reference	N°	Kg
180 Z	XZ 60 60 00	20	2,5

I Supporti di testa completo di viti fissaggio DELTA

UK Small fixing plate
D Kleine Befestigungsplatte
F Plaque fixation petit modèle
E Placa fijación pequeña con tornillos
RUS Пластина крепежная малая

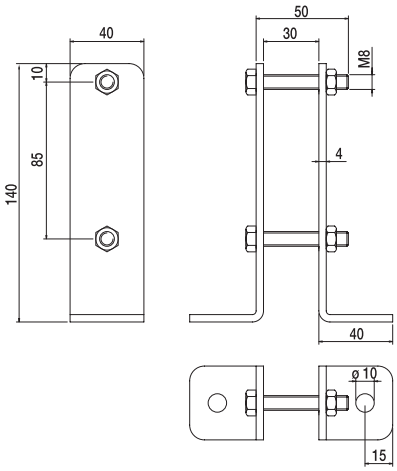

Articolo - Article			
Riferimento - Reference		N° coppie	Kg
181	PT 14 40 L0	20	9,5

I Supporti intermedi completo di viti fissaggio DELTA

UK Large fixing plate
D Grosse Befestigungsplatte
F Plaque fixation grand modèle
E Placa fijación grande con tornillos
RUS Пластина крепежная большая

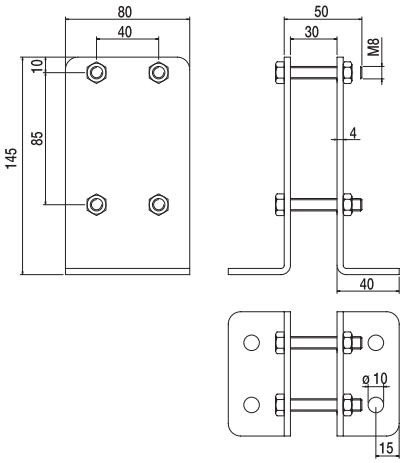

Articolo - Article			
Riferimento - Reference		N° coppie	Kg
182	PT 14 80 L0	20	19,5

I Piastrine di fissaggio per porta scorrevole profilo rete DELTA

UK Fixing plate for sliding door
D Befestigungsplatte füer Schieb - Tueren
F Plaque de fixation pour porte coulissante
E Placa de fijación para puerta corredera perfil
RUS Пластина крепежная для сдвижных ворот

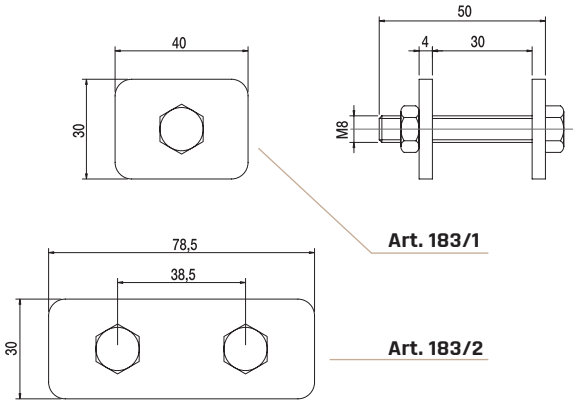

Articolo - Article			
Riferimento - Reference		N° coppie	Kg
183/1	PT 30 40 00	20	2,6
183/2	PT 30 80 00	20	5,2

I Piastra a 2 rulli guida per porta scorrevole profilo rete

DELTA

UK Plate 2 rollers for sliding door grill profile
D Platte 2 Rollen füer Schieb - Tueren Gitter Profil
F Plaque 2 rouleaux porte coulissante profil grille
E Placa con 2 rodillos para puerta corredera
RUS Пластина с 2 роликами для сдвижных ворот из ДЕЛЬТ А-ПРОФИЛЯ

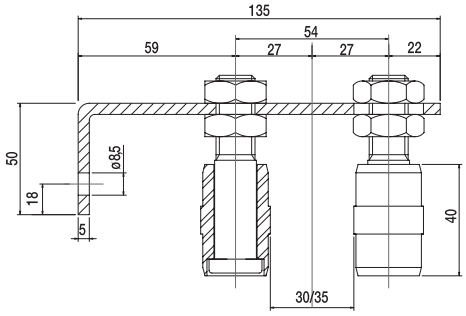

Articolo - Article			
Riferimento - Reference		N°	Kg
184	PT 13 40 02	5	3

I Incontro per porta scorrevole profilo rete

DELTA

UK Meeting point sliding door
D Bodenfuehrungsplatte füer Schieb-Tueren
F Butée porte coulissante
E Tope para puerta corredera con placa para atornillar o soldar
RUS Ловушка для сдвижных ворот из ДЕЛЬТ А-ПРОФИЛЯ

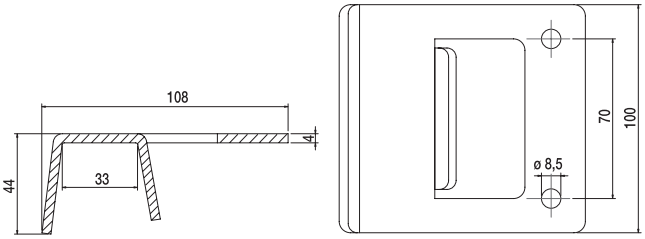

Articolo - Article			
Riferimento - Reference		N°	Kg
185	FT 10 10 40	5	3,5

I Fine corsa per porta scorrevole profilo rete

DELTA

UK Stop for sliding door
D Endanschlag füer Schieb-Tueren
F Butée pour portes coulissantes
E Tope de final para puerta corredera con placa para atornillar o soldar
RUS Упор для сдвижных ворот из ДЕЛЬТА-ПРОФИЛЯ

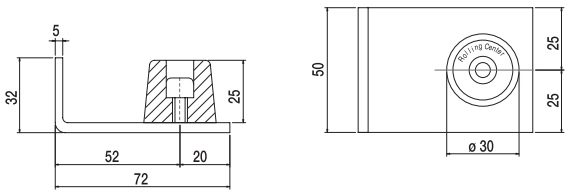

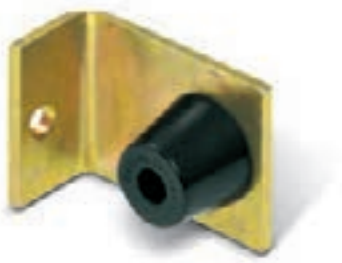

Articolo - Article			
Riferimento - Reference		N°	Kg
186	FT 70 30 S0	5	1,3

I Staffa con ruota ø 40 per porta scorrevole profilo rete

DELTA

UK Small fixing plate
D Kleine Befestigungsplatte
F Plaque fixation petit modale
E Placa fijación pequeña con tornillo
RUS Пластина крепежная малая. Профиль

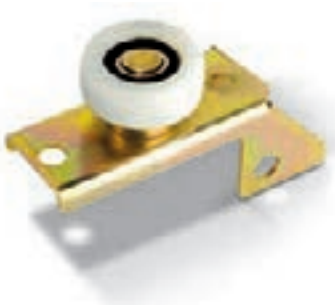

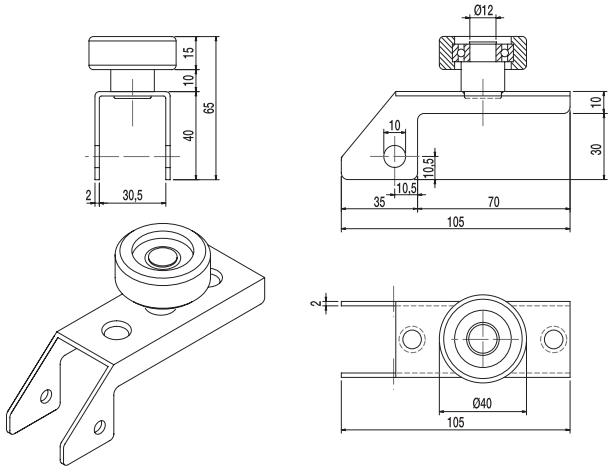

Articolo - Article			
Riferimento - Reference		N°	Kg
191	PT 60 40 00	10	1,8

I Staffa con supporto per porta scorrevole profilo rete tropicalizzato

UK Stirrup with support for sliding door grill profile yellow galvanized
D Gelbverzinkt Steigbügel mit Unterstützung für Schieb-Tueren Gitter Profil
F L'étrier avec support pour porte coulissante profil grille bichromaté
E Estribo con soporte para puerta corredera perfil para rejilla, tropicalizado
RUS Пластина крепежная для раздвижных дверей, профиль сетки оцинкован желтым

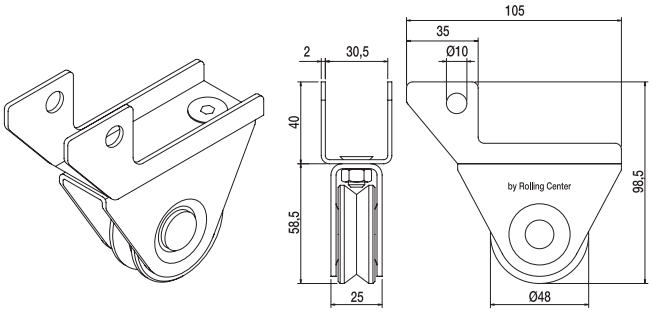

Articolo - Article			
Riferimento - Reference		N°	Kg
192	PT 11 40 00	10	4,2

I Rete di protezione per pannelli 1000x2000 per profilo rete

DELTA

UK Protection gril-panel for panel 1000x2000 for profile
D Sicherheitsgitter für panel 1000x2000 für profil
F Grille de protection pour panneau 1000x2000 pour profil
E Rejilla de la protección para panel 1000x2000 para el perfil
RUS Защитная сетка в панелях 1000x2000 для профиля

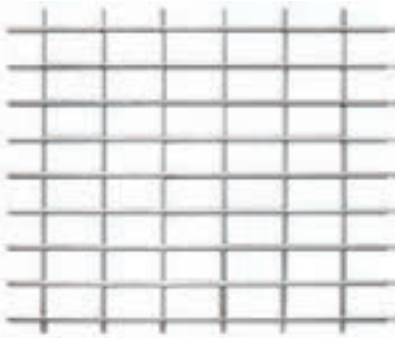

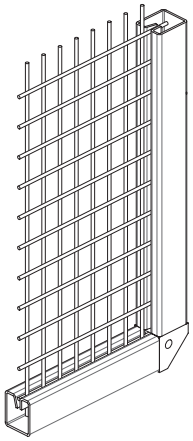

Articolo - Article		Dimensioni Dimension	Filo rete Thickness	Rete Grill	Finitura Finiture	Abbinabile Combining	Fogli rete Leaves	
Riferimento - Reference		mm	∅	mm			Pz.	Kg
RETE 30/50	XZ 01 02 30	950x1950	3	30x50	Zincata	DELTA 1	1	5,0

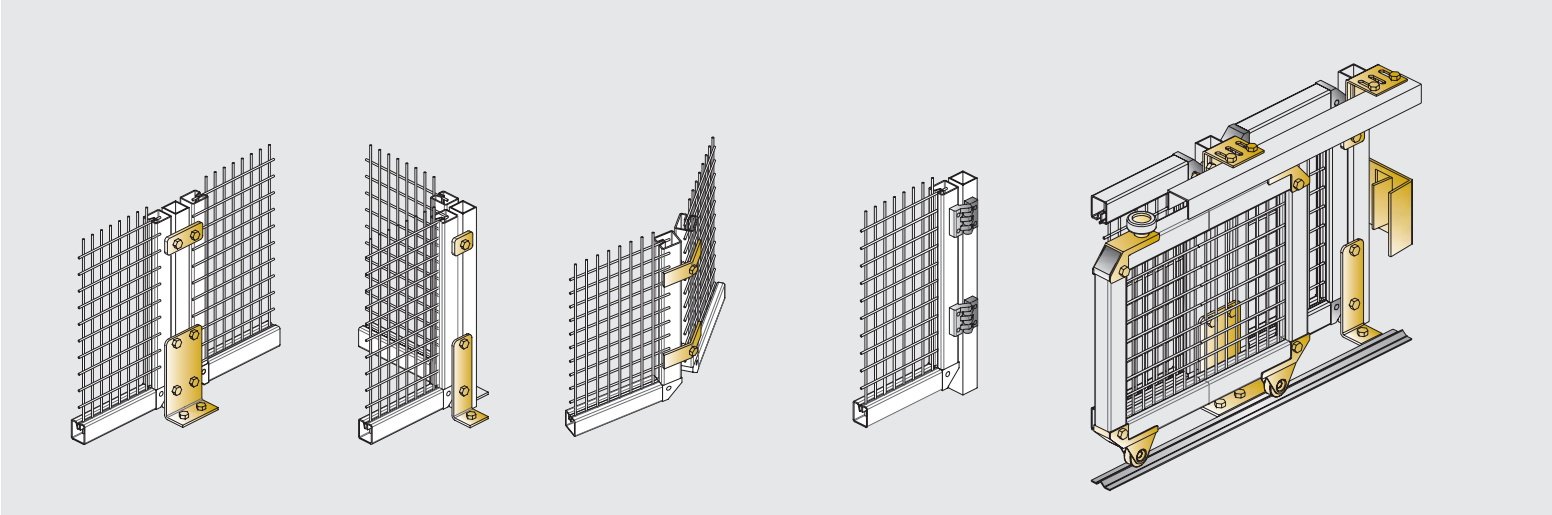

DELTA

Profilo brevettato e di facile installazione

I Profilo brevettato per la realizzazione di pareti divisorie tra reparti produttivi e magazzini, per la sicurezza in ambienti di lavoro di facile montaggio con la squadretta di nylon.

1 A richiesta in barre con lunghezze specifiche
2 Eliminazione totale degli sfridi
3 Eliminazione totale delle saldature
4 Tempi di realizzazione ridotti la minimo
5 Assemblaggio direttamente sul posto dell'impiego
6 Possibilità di impiego con reti di maglia standard filo 3 mm o plexiglas sp. 5 mm
7 Realizzazioni di perimetri modulari ad angolo, lineari e chiusure pedonali fisse e scorrevoli

UK Patented profile for partition walls between stores or factories, for increased safety in the facilities. Easy installation with the nylon square.

1 Customized length bars upon demand
2 No Losses
3 No welds
4 Minimized production times
5 On site assembly
6 Coupling either with standard nets 3mm wire links or with 5mm Plexiglas.
7 Ideal for modular perimeters, angular or linear, and for fixed or sliding fences for pedestrian corridors

D Registriertes Profil für Grenzmauer zwischen Lagern oder Produktionsabteilungen, um erhöhte Sicherheit auf dem Arbeitsplatz zu erreichen. Vereinfachte Installierung mit Nylon Winkel.

1 Kundengerecht angefertigte Barren
2 Keine Abfälle
3 Keine Schweißfuge
4 Schnelle Fertigungszeiten
5 Bauplatzfertigung
6 Verwendung mit Standard 3mm Netze bzw. 5mm dickes Plexiglas.
7 Perfekt für modulare, eckige und lineare Umfänge und für feste oder gleitende Fußgängersperrungen

F Facile à monter, il est un Profilé breveté pour la réalisation des cloisons entre les départements productifs et les magasins, pour la sécurité en lieu de travail.

1 Sur demande, barres avec un longueur différente
2 Elimination complète des copeaux
3 Elimination complète des soudures
4 Temps de réalisations réduits au minimum
5 Assemblage sur place
6 Possibilité d'emploi avec des haies métalliques standard, fil de 3mm ou plexyglas 5mm d'épaisseur
7 Réalisation de périmètres modulés à angle, linéaires et fermetures pietonnées fixes ou glissantes.

E Perfil patentado para la realización de tabiques y entre el taller de producción y el almacén, para la seguridad en lugares de trabajo de fácil montaje con la escuadra de nylon.

1 A petición en barras con largos específicos
2 Eliminación total de las mermas
3 Eliminación total de las soldaduras
4 Tiempos de realización reducidos al mínimo
5 Montaje directamente en el puesto de empleo
6 Posibilidad de empleo con redes de mallazo estándar hilo 3 mm o plexiglás sp. 5 mm
7 Realizaciones de perímetros modulares a esquina, lineares y cierres peatonales fiojas y correderas.

RUS Запатентованный профиль для перегородок для складов или фабрик, для повышенной безопасности устройств. Легкая установка с нейлоновым квадратом.

1 длина штанги по заказу клиента
2 отсутствие отходов
3 отсутствие спаек
4 минимальное время производства
5 сборка на стройплощадке
6 соединение также со стандартной сеткой с проволокой в 3 мм сцеплением или 5 мм органическим стеклом
7 идеально для модульных периметров, угловых или линейных, фиксированных или скользящих ограждений, пешеходных коридоров

DELTA

I Applicazione struttura profilo rete
UK Application profile
D Grosse Befestigungsplatte
F Plaque fixation grand modèle
E Placa fijación grande con tornillos
RUS Применение профиля сетки